業界初①　柱やｼﾞｬﾊﾞﾗ部は総アルミ製で柱内ｽﾍﾞﾘ車構造により軽さと強度を実現

業界初②　完全ﾉｯｸﾀﾞｳﾝ組立構造（溶接がない）なので全ての部分が安価に修理が可能

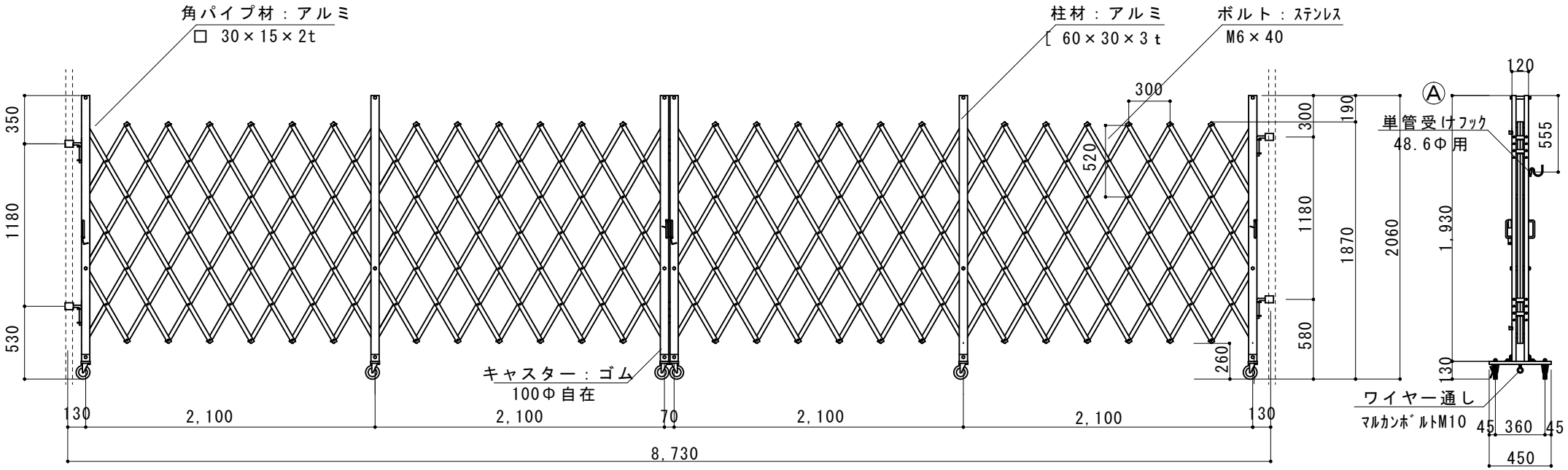

（注：落とし棒はオプション品になります）

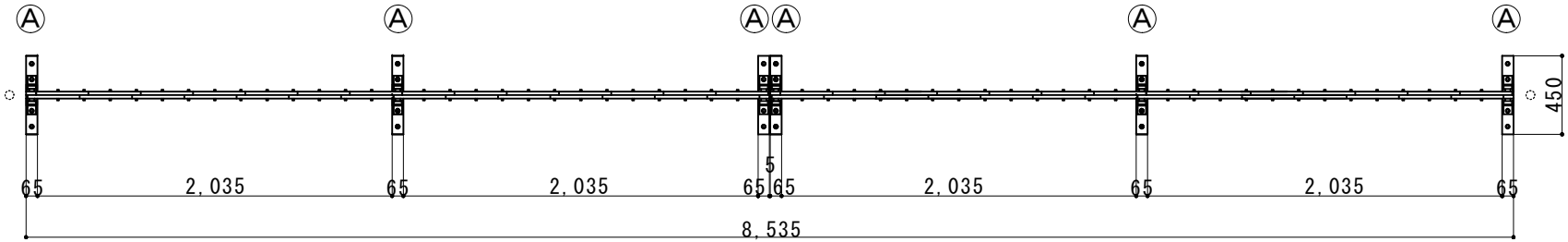

縮尺	1/40	作図日	2023/04
名称	ｱﾙﾐｸﾛｽｹﾞｰﾄ　両開き　AXW-84-21		
ゲート工業　株式会社		作図者	