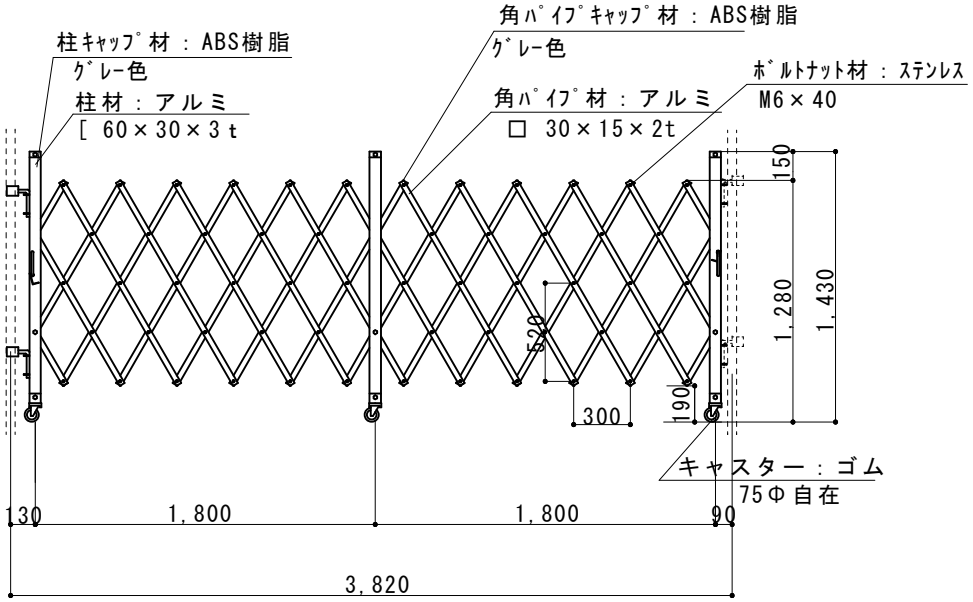

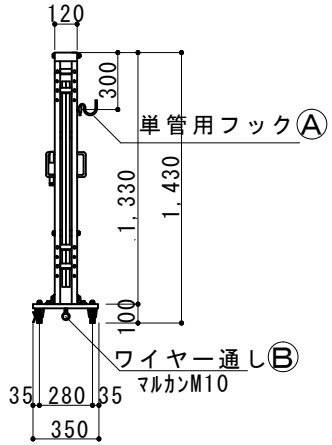

（注：落とし棒はオプション品となります）

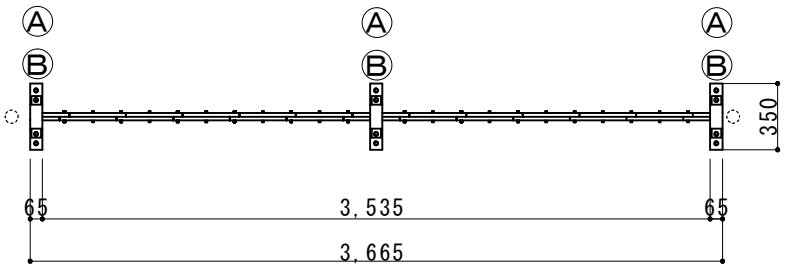

縮尺	1/40	作図日	
名称	ｱﾙﾐｸﾛｽｹﾞｰﾄ　片開き　AKS-36-18		
ゲート工業　株式会社		作図者	