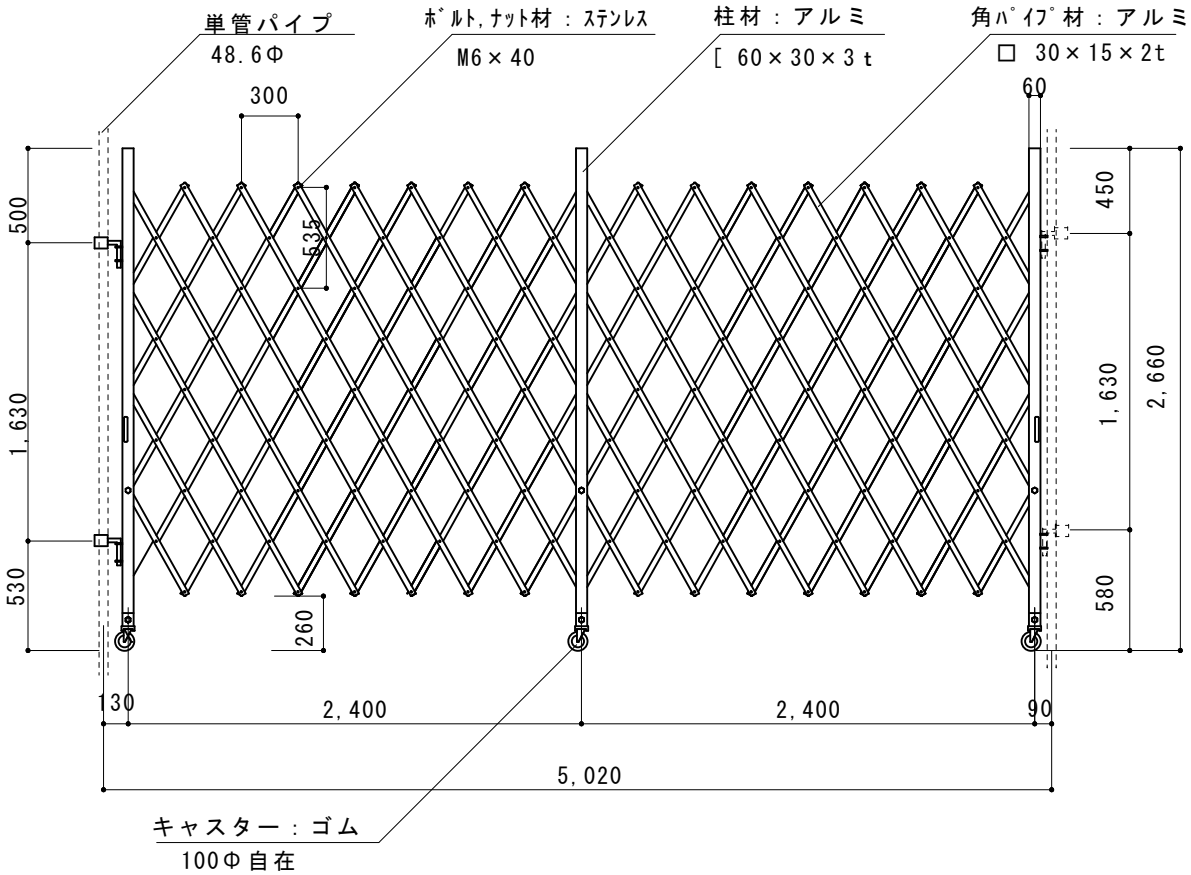

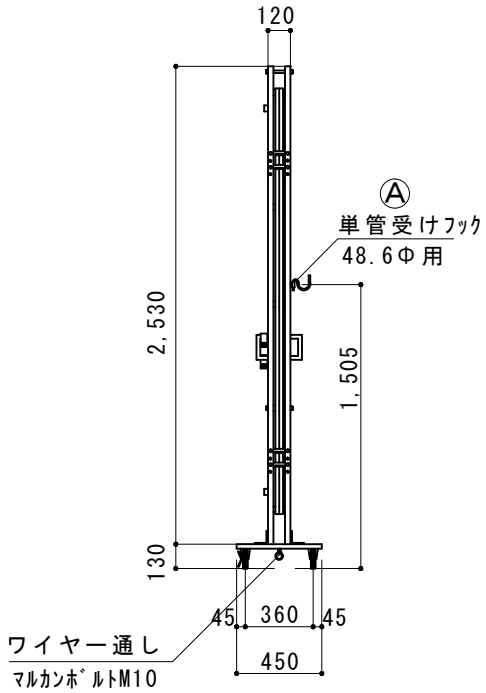

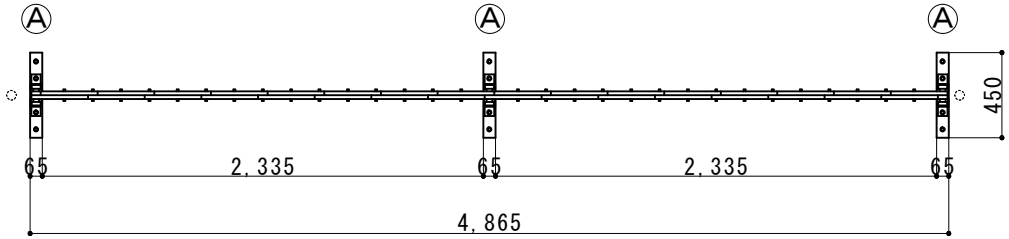

（注：落とし棒はオプション品となります）

縮尺	1/40	作図日	
名称	ｱﾙﾐｸﾛｽｹﾞｰﾄ　片開き　AHS48-24		
ゲート工業　株式会社		作図者	