業界初①　本体は総アルミ製で柱内ｽﾍﾞﾘ車構造により軽さと強度を実現

業界初②　本体及びパネルが完全ﾉｯｸﾀﾞｳﾝ組立構造（溶接がない）により全ての部分が安価に修理が可能

業界初③　ﾊﾟﾈﾙの面材がポリプロピレンで従来の塩ビ製に比べ強度が2倍にパネル枠は耐腐食に強いｱﾙﾐ製を使用

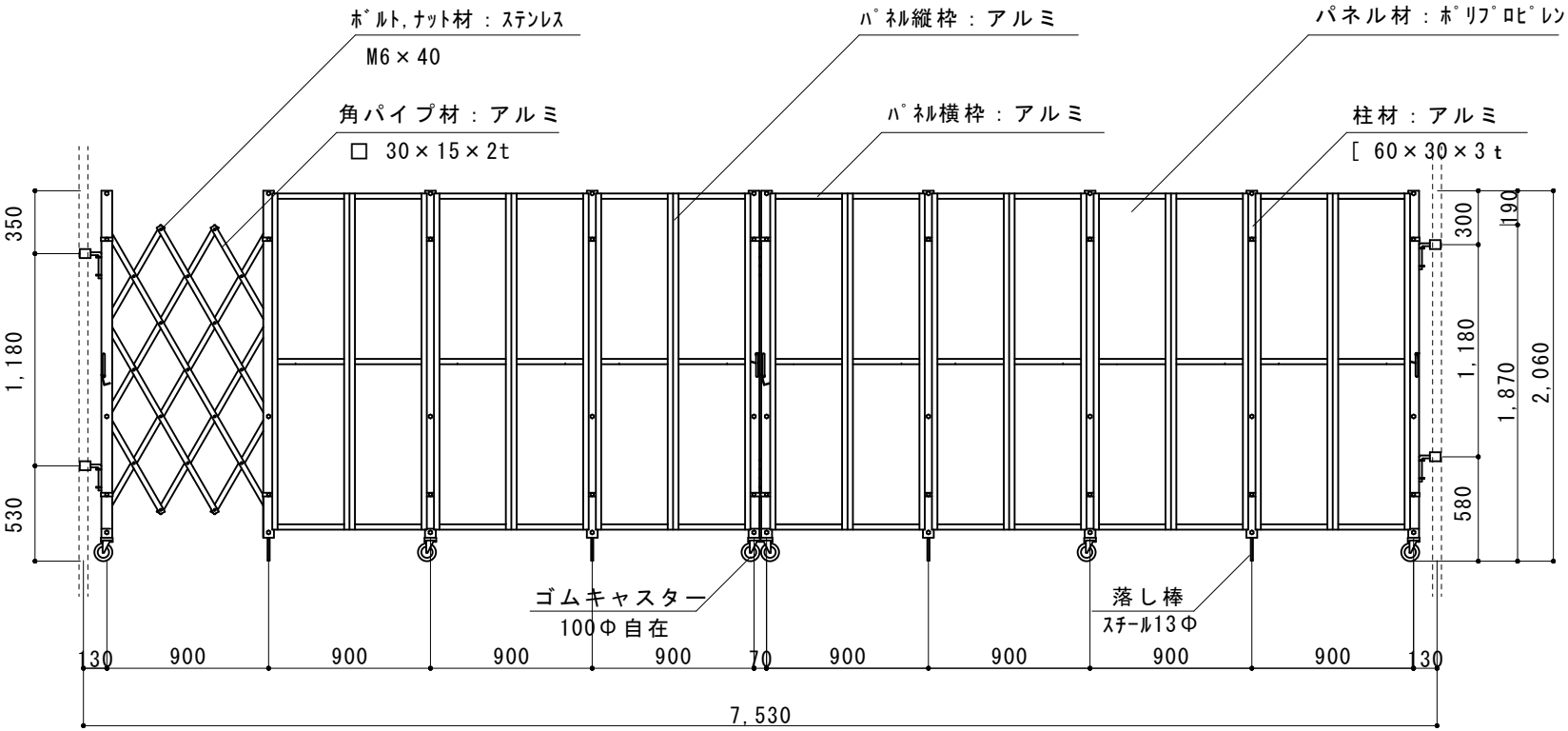

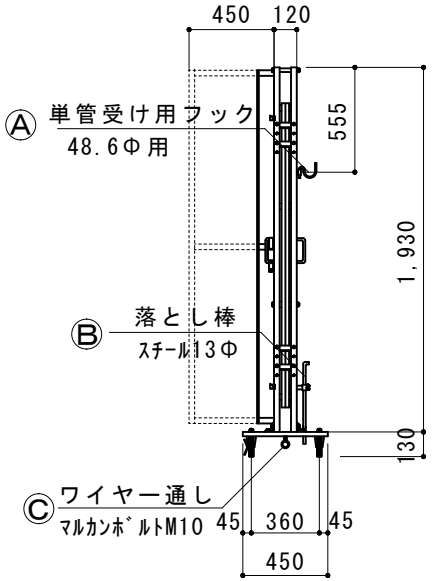

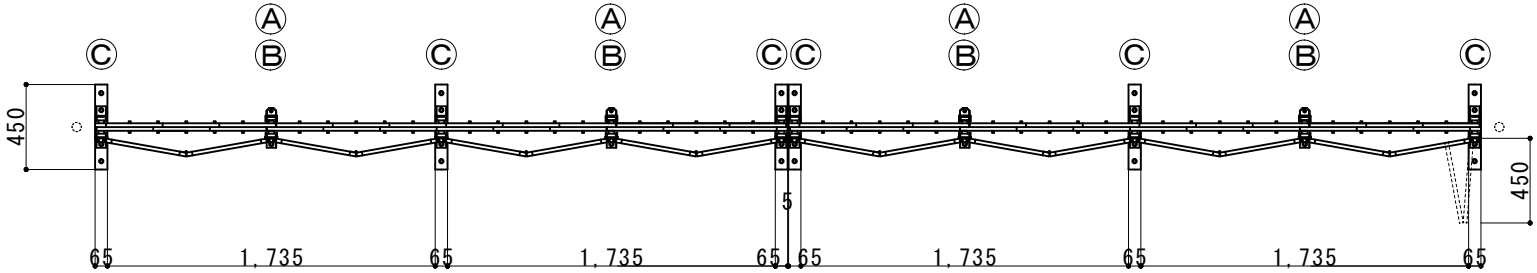

縮尺	1/40	作図日	2023/03
名称	ﾊﾟﾈﾙｷｬｽﾀｰｹﾞｰﾄ　両開き　ACW-2P-72		
ゲート工業　株式会社		作図者	