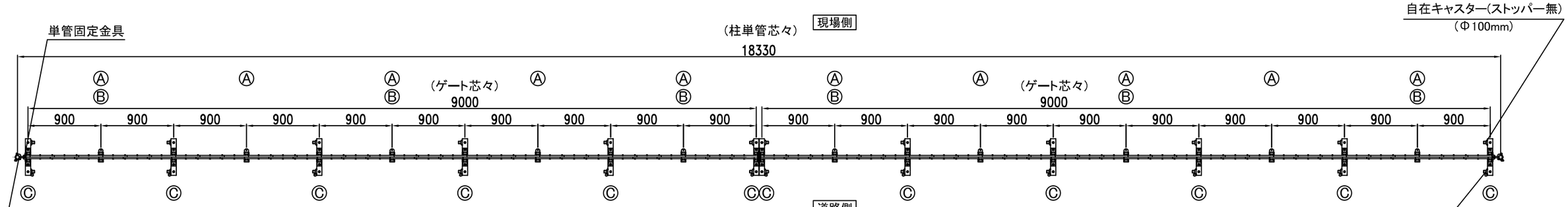

平面図
(展開時)

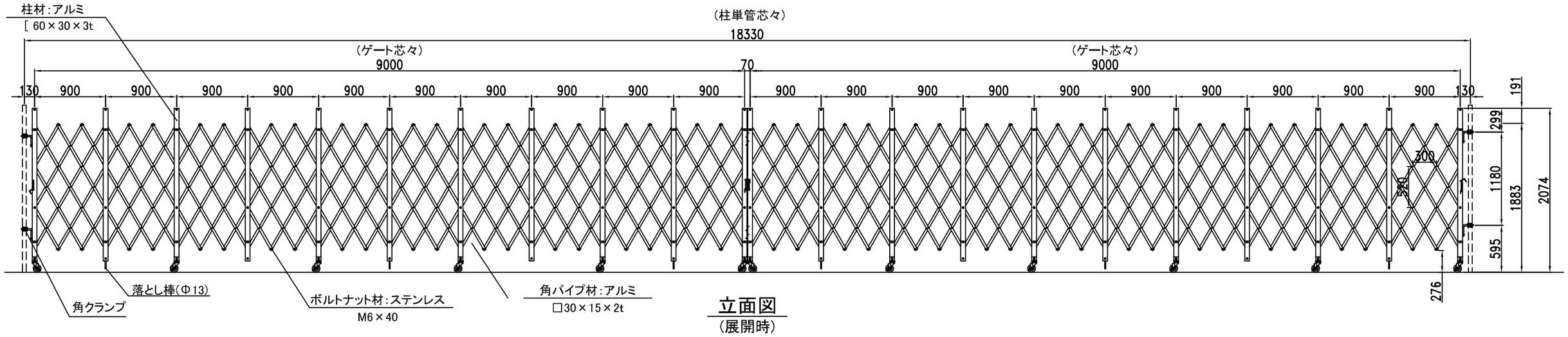

立面図
(展開時)

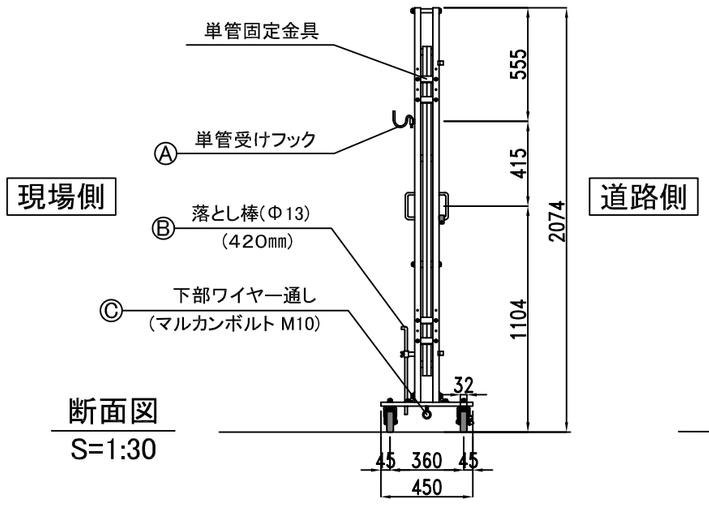

断面図
S=1:30

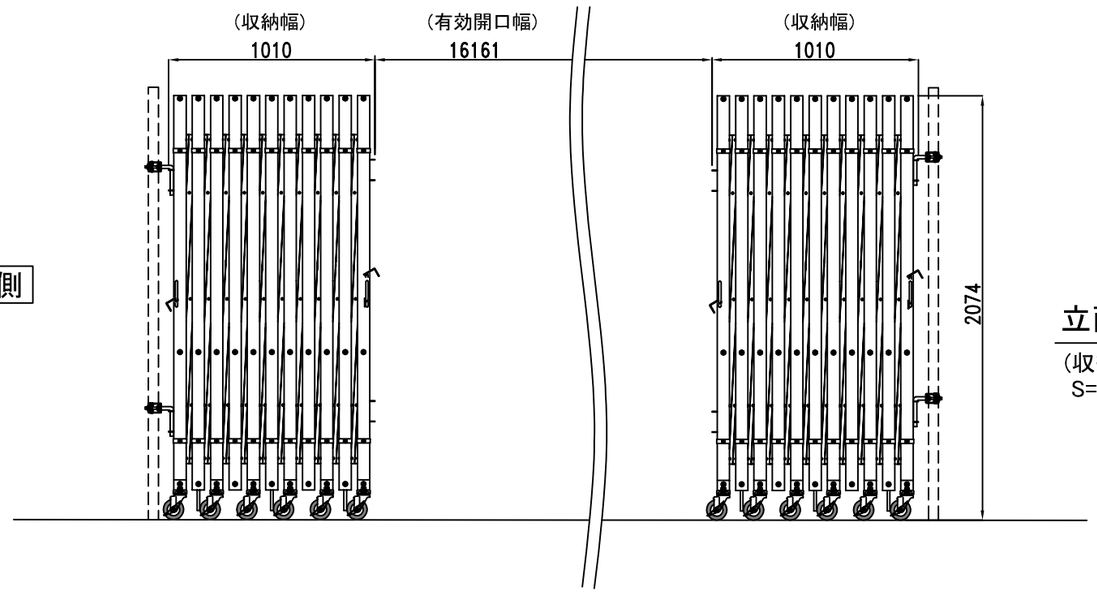

立面図
(収納時)
S=1:30

名　称	仕　様
サイズ(mm)	W18,070×H2,075×D450
スパン数	20
柱単管芯々(mm)	18,330
有効開口幅(mm)	16,161
収納幅(mm)	1,010+1,010
重量	264.0kg
付属部品	角クランプ×4

検図	検図	検図	作図	更新日					
		-	-		ゲート工業 株式会社	アルミクロスゲート ACW-180型(90+90)	作成日 2025.08.06 / 更新日 -	縮尺 A3:1/50	図面No -