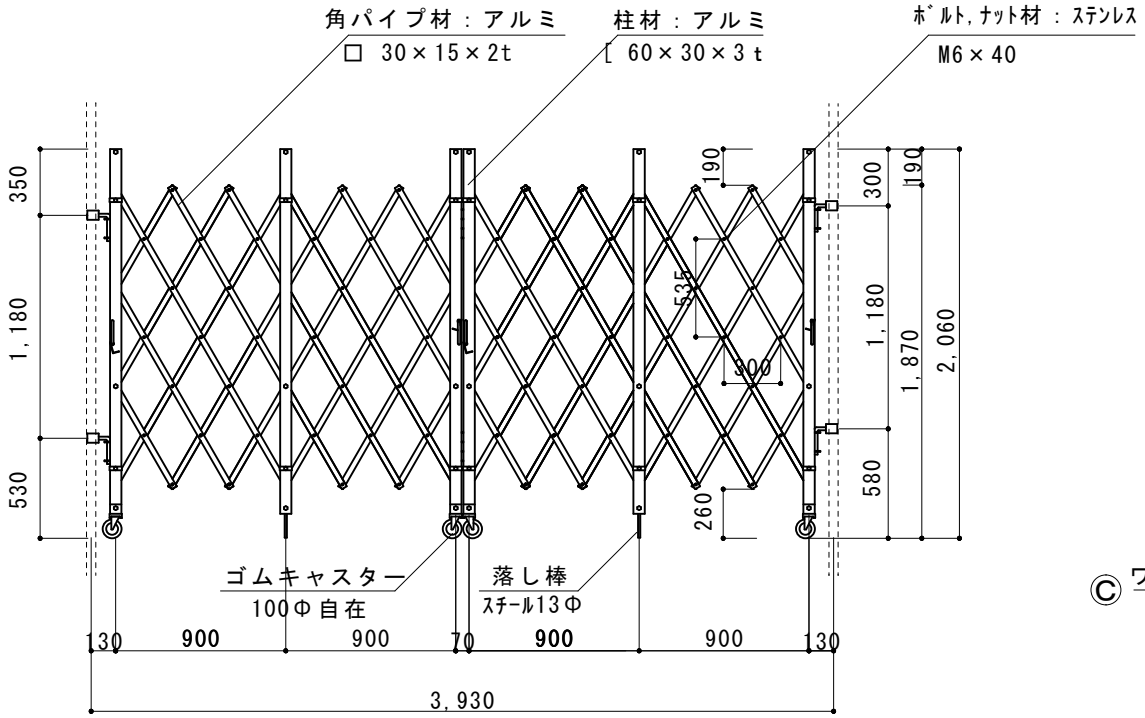

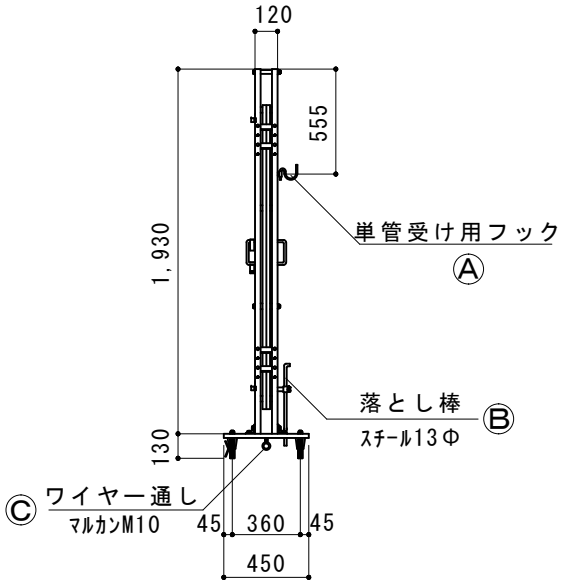

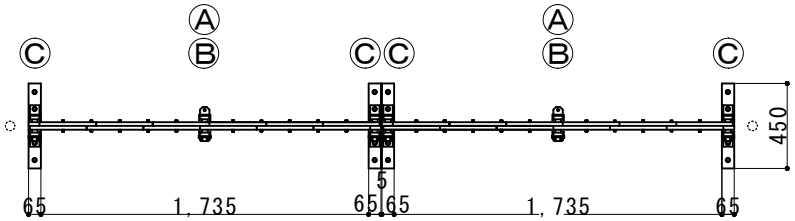

縮尺	1/40	作図日	2023/03
名称	ｱﾙﾐｸﾛｽｹﾞｰﾄ　両開き　ACW-36		
ゲート工業　株式会社		作図者	