現場側

道路側

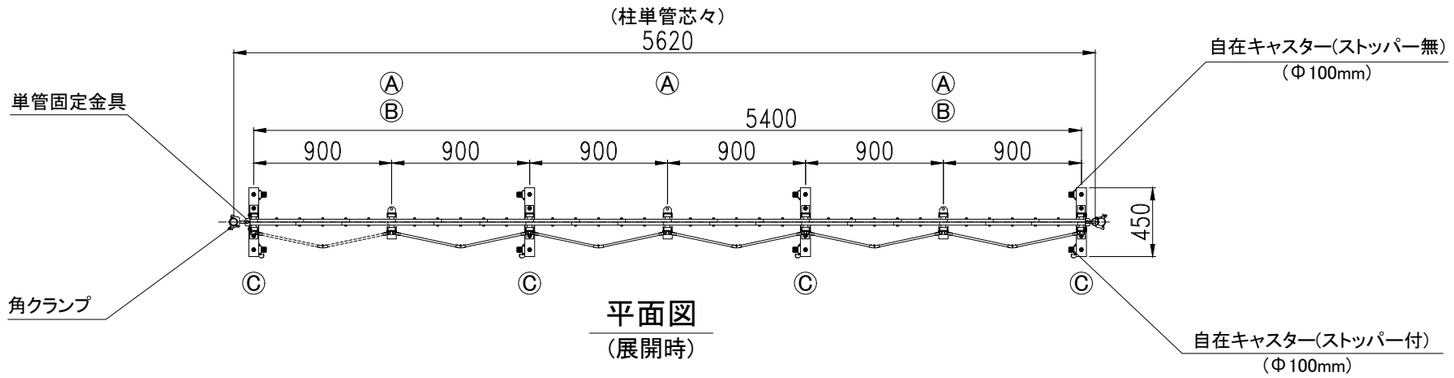

平面図
(展開時)

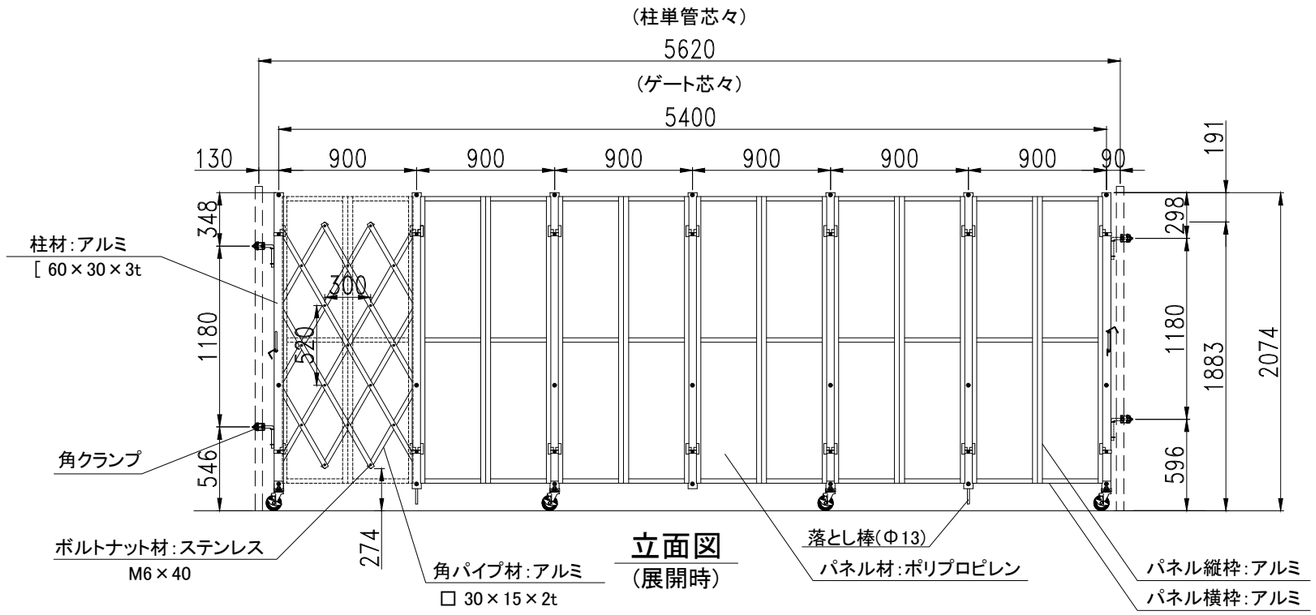

立面図
(展開時)

現場側

道路側

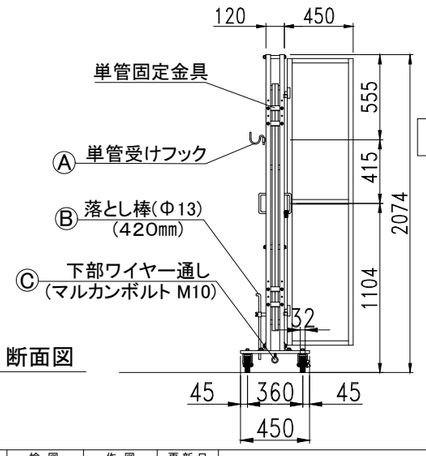

断面図

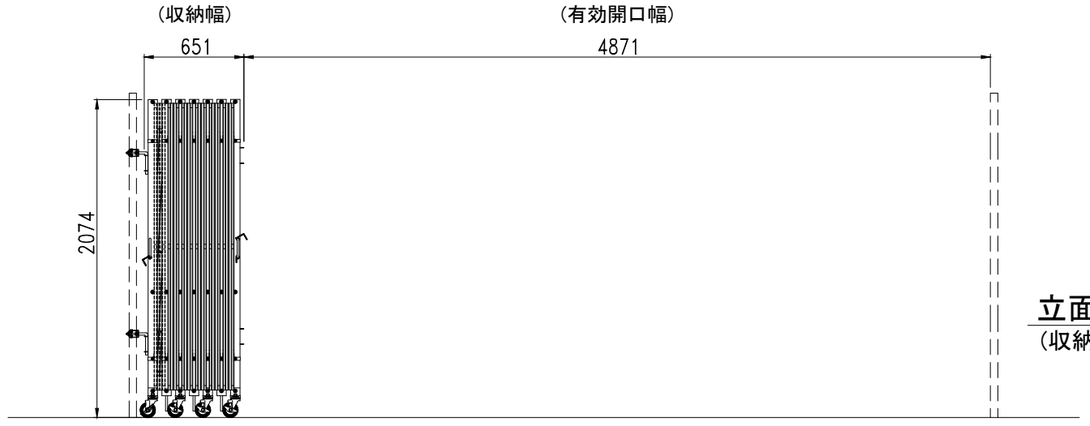

立面図
(収納時)

	仕　様
サイズ(mm)	W5,400×H2,074×D450
スパン数	6
柱単管芯々(mm)	5,620
有効開口幅(mm)	4,871
収納幅(mm)	651
重量	134.0kg
付属部品	角クランプ×2
	鍵クランプ
	パネルピン×24

検図	検図	検図	作図	更新日	更新内容
		–	–		

ゲート工業 株式会社

図面名	工事名	お客様名
パネルキャスターゲート ACS-2P1-54	–	–

作成日	縮尺	図面No
2026.04.30	A3:1/40	
更新日		