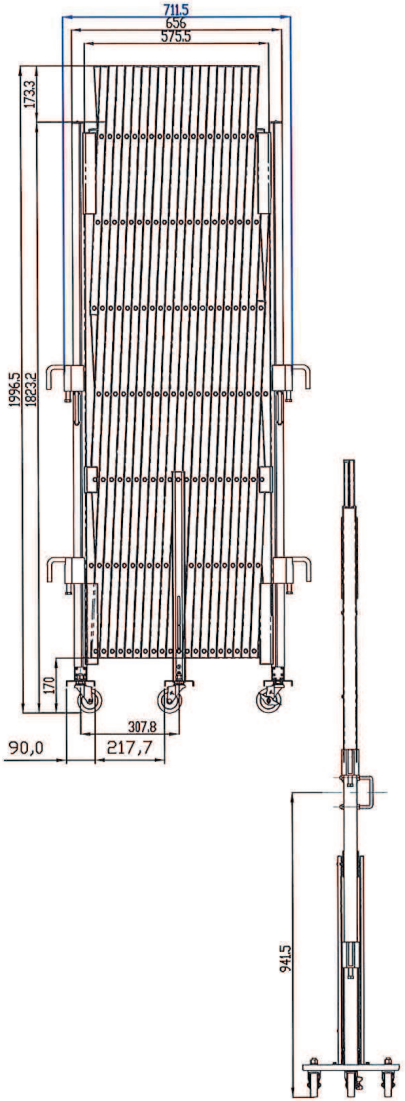

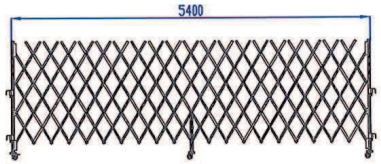

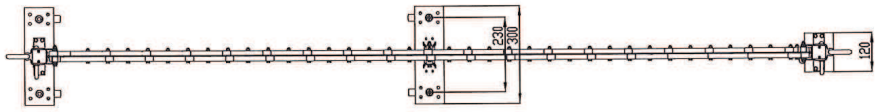

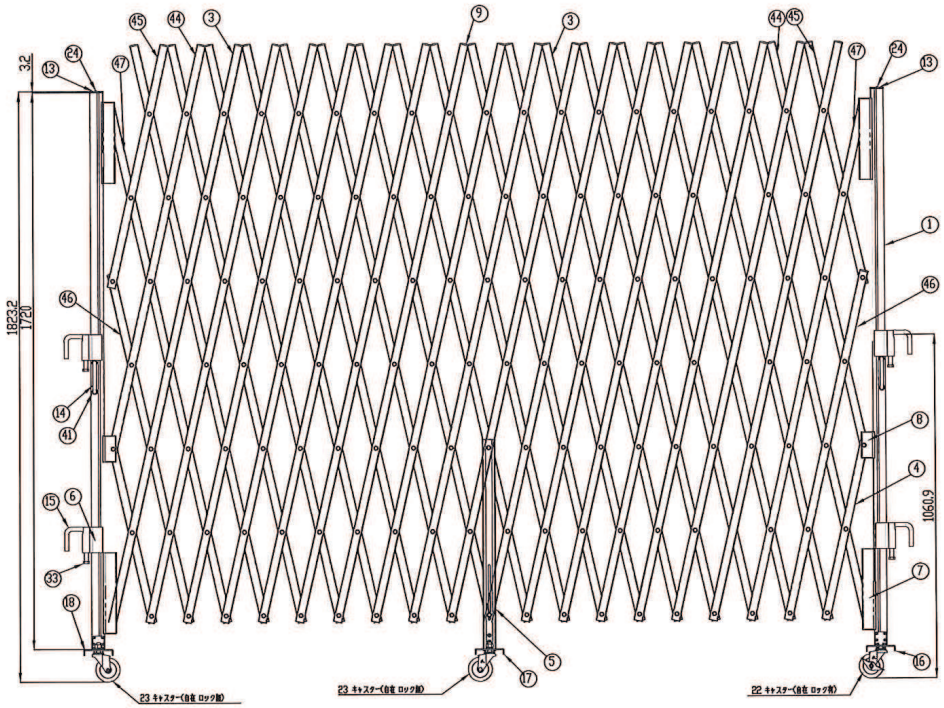

品質管理ポイント
キャップ部にアルミ地面が出ていないこと。
色調は体型見本に倣う。必要であれば限度見本を伺め、限度見本以内とする。
表面に著しい汚れ・ｱﾀ・変形・クラック・バリ・色むら等がないこと。
キズ・打痕・色むら等については表面外観基準に従える。

部品番号	TYP	品番	品名	材料	仕様	数量
47	N60ZZ-C300-11-0		ｼﾞｬﾊﾞﾗ-1530	A6063S-T5		2
46	N60ZZ-C300-10-0		ｼﾞｬﾊﾞﾗ-1100	A6063S-T5		2
45	N60ZZ-C300-09-0		ｼﾞｬﾊﾞﾗ-765	A6063S-T5		2
44	N60ZZ-C300-08-0		ｼﾞｬﾊﾞﾗ-1295	A6063S-T5		2
43			皿ﾅｯﾄ M10	鉄		4
42			六角ﾅｯﾄ M12	鉄		5
41			六角ﾅｯﾄ M10	鉄		4
40			六角ﾅｯﾄ M5	鉄		21
39			ｽﾌﾟﾘﾝｸﾞｳｯｼｬｰ M12	鉄		5
38			ｽﾌﾟﾘﾝｸﾞｳｯｼｬｰ M5	SUS		12
37			ｻﾗｳｯｼｬｰ M12	鉄		4
36			ｻﾗｳｯｼｬｰ M5	SUS		12
35			ﾅｲﾛﾝﾅｯﾄ M6	SUS		注記:140
34			ﾅｲﾛﾝ ｻﾗｳｯｼｬｰ M6	ﾅｲﾛﾝ		注記:280
33			六角ﾎﾞﾙﾄ M10 x 15	鉄		4
32			六角ﾎﾞﾙﾄ M6 x 75	SUS		2
31			六角ﾎﾞﾙﾄ M6 x 60	SUS		2
30			六角ﾎﾞﾙﾄ M6 x 42	SUS		注記:136
29			六角ﾎﾞﾙﾄ M5 x 14 (P=2)	鉄		9
28			六角ﾎﾞﾙﾄ M5 x 14	鉄		12
27			ﾎﾞﾙﾄ M5 x 12 (P=2)	鉄		4
26			ﾊﾟﾍﾞ 05-012	鉄		24
25			ﾊﾟﾍﾞ 04-012	鉄		16
24			BPﾍﾞﾍﾞ 04-20-5	SUS		10
23			キャスター(自在 ロック無)	～		4
22			キャスター(自在 ロック有)	～		1
21	N60ZZ-CA00-10-0		C型アングル	SPHC		1
20	N60ZZ-CA00-09-0		L型アングル	SPHC		4
19	N60ZZ-CA00-08-0		丸棒	SS400		4
18	N60ZZ-CA00-07-0		キャスターベース(R)	SGHC		1
17	N60ZZ-CA00-07-0		キャスターベース(中)	SGHC		1
16	N60ZZ-CA00-06-0		キャスターベース(L)	SGHC		1
15	N60ZZ-CA00-05-0		角材&A	SS400		4
14	N60ZZ-CA00-04-0		角材	SS400		2
13	N60ZZ-CA00-03-0		丸棒キャップ	SPHC		2
12	N60ZZ-CA00-02-0		センターポールスペーサー	AES		4
11	N60ZZ-CA00-02-0		樹脂平面カラー	AES		4
10	N60ZZ-CA00-02-0		センター目盛カラー	AES		注記:146
9	N60ZZ-CA00-01-0		ｼﾞｬﾊﾞﾗキャップ	AES		注記:44
8	N60ZZ-C300-07-0		丸棒開閉金具(LD)	A6063S-T5		2
7	N60ZZ-C300-07-0		丸棒開閉金具(AD)	A6063S-T5		4
6	N60ZZ-C300-06-0		角材&丸棒	A6063S-T5		4
5	N60ZZ-C300-05-0		センターポール	A6063S-T5		2
4	N60ZZ-C300-04-0		ｼﾞｬﾊﾞﾗ-570	A6063S-T5		2
3	N60ZZ-C300-03-0		ｼﾞｬﾊﾞﾗ-1825(BLK)	A6063S-T5		2
2	N60ZZ-C300-02-0		ｼﾞｬﾊﾞﾗ-1825	A6063S-T5		注記:32
1	N60ZZ-C300-01-0		アルミ支柱	A6063S-T5		2

受注日 年 月 日

部品名 R 度 CAD 商品名

工事用門扉
H1800XV5400

KMD16,04

品番 24

作成日 2021-01-19

1:10

承認	評価		検図	設計	製図	等図
					沈 皇 様	

品質管理ポイントは区分表示のこと： 致 致命的欠点 重 重欠点 軽 軽欠点 微 微欠点