業界初①　梁材が溶融亜鉛メッキ（どぶメッキ）で耐腐食性が飛躍的に向上

業界初②　ﾒｯｼｭ材はｽﾁｰﾙ製のｴｷｽﾊﾟﾝﾄﾞﾒｯｼｭを使用、通風性と耐久性を飛躍的に向上

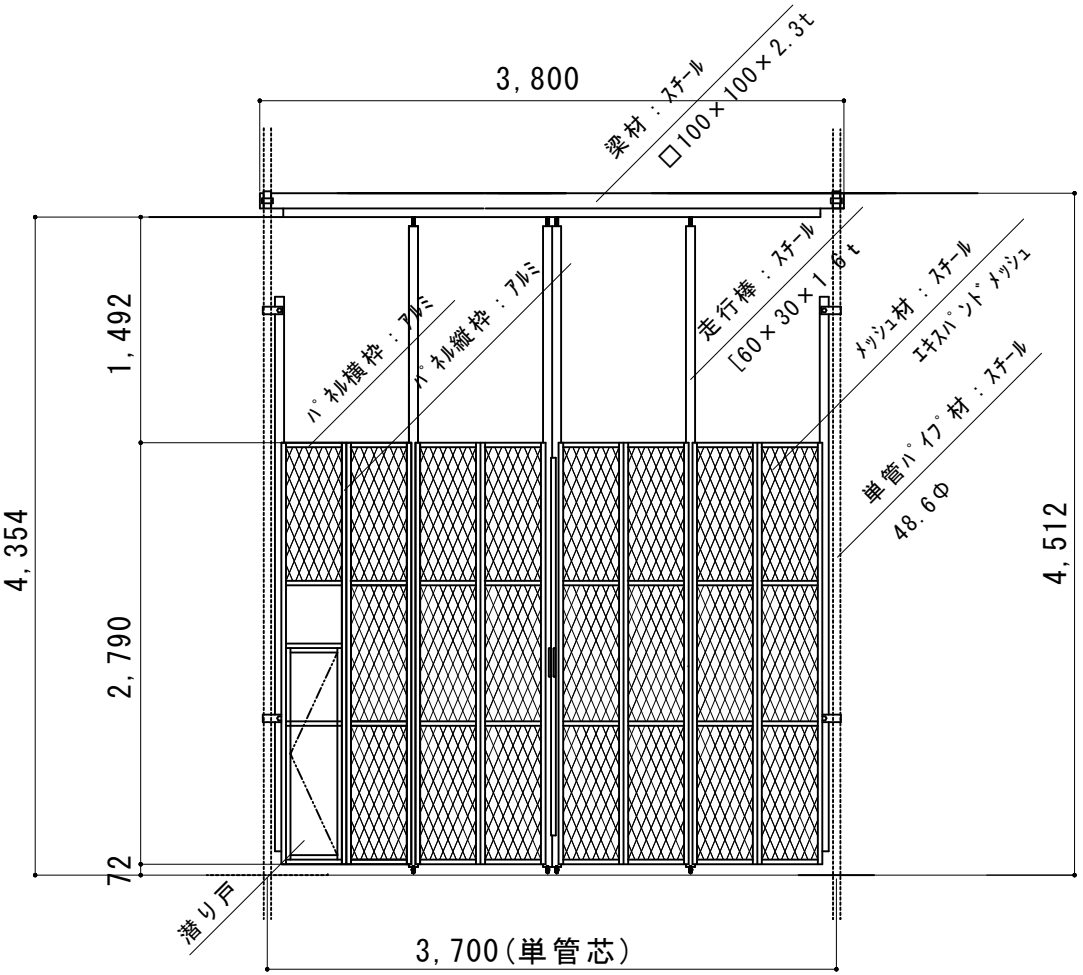

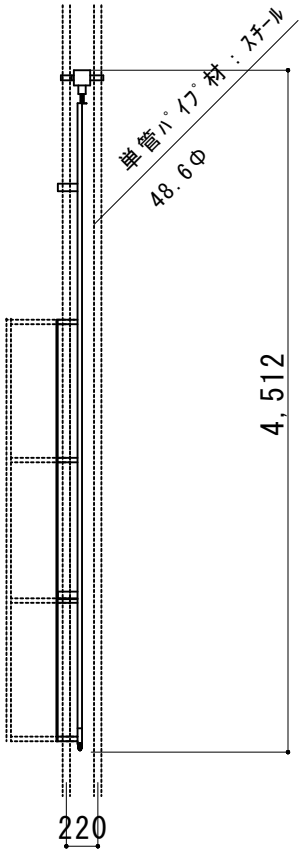

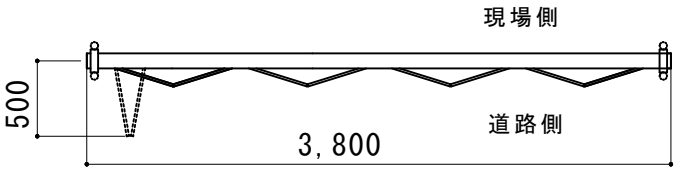

縮尺	1/50	作図日	
名称	ﾐﾆﾊﾟﾈﾙｹﾞｰﾄ	SG-3Z-36	
ゲート工業株式会社		作図者	