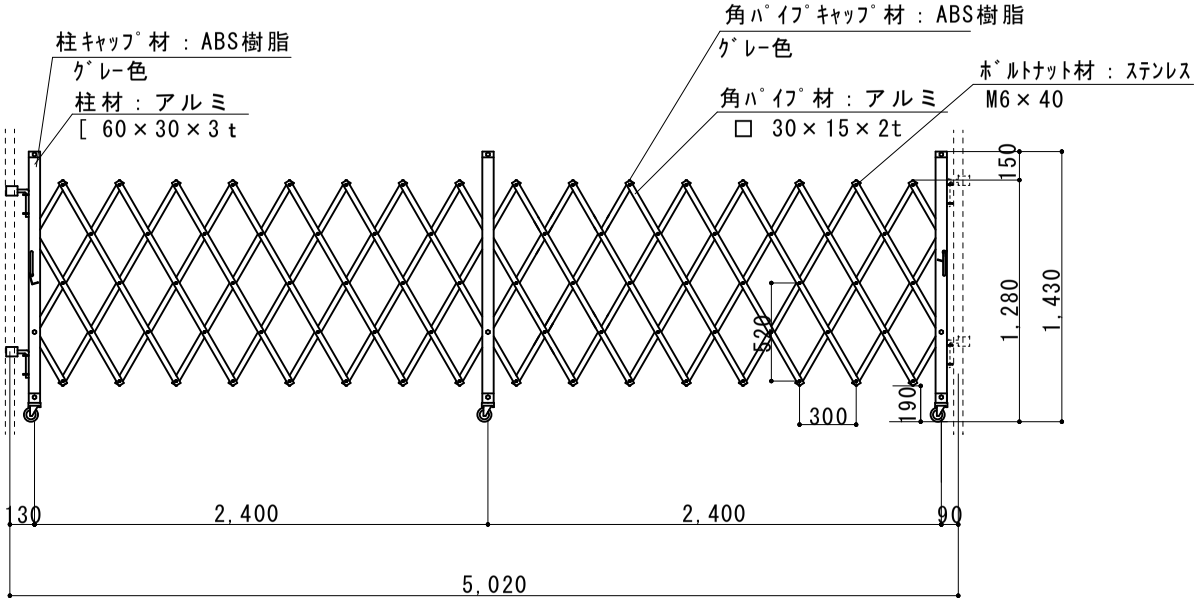


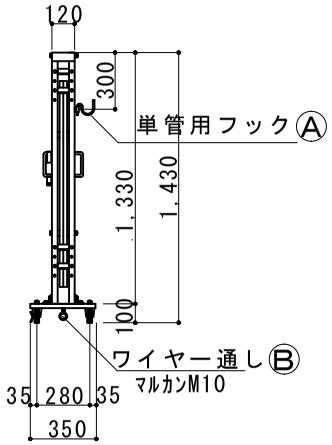


（注：落とし棒はオプション品となります）

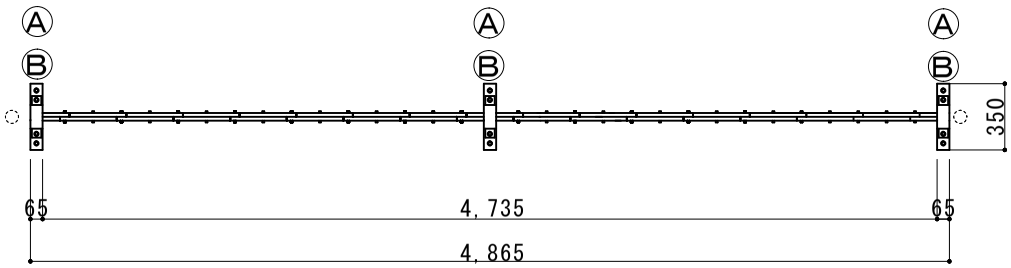


| | | | |
|---|---|---|---|
| 縮尺 | 1/40 | 作図日 | |
| 名称 | ｱﾙﾐｸﾛｽｹﾞｰﾄ　片開き　AKS-48-24 | | |
| ゲート工業　株式会社 | | 作図者 | |