業界初①　本体は総アルミ製で柱内ｽﾍﾞﾘ車構造により軽さと強度を実現
業界初②　本体及びパネルが完全ﾉｯｸﾀﾞｳﾝ組立構造（溶接がない）により全ての部分が安価に修理が可能
業界初③　パネルの面材がポリプロピレンで従来の塩ビ製に比べ強度が約2倍に、ﾊﾟﾈﾙ枠は耐腐食にに強いアルミ製を使用

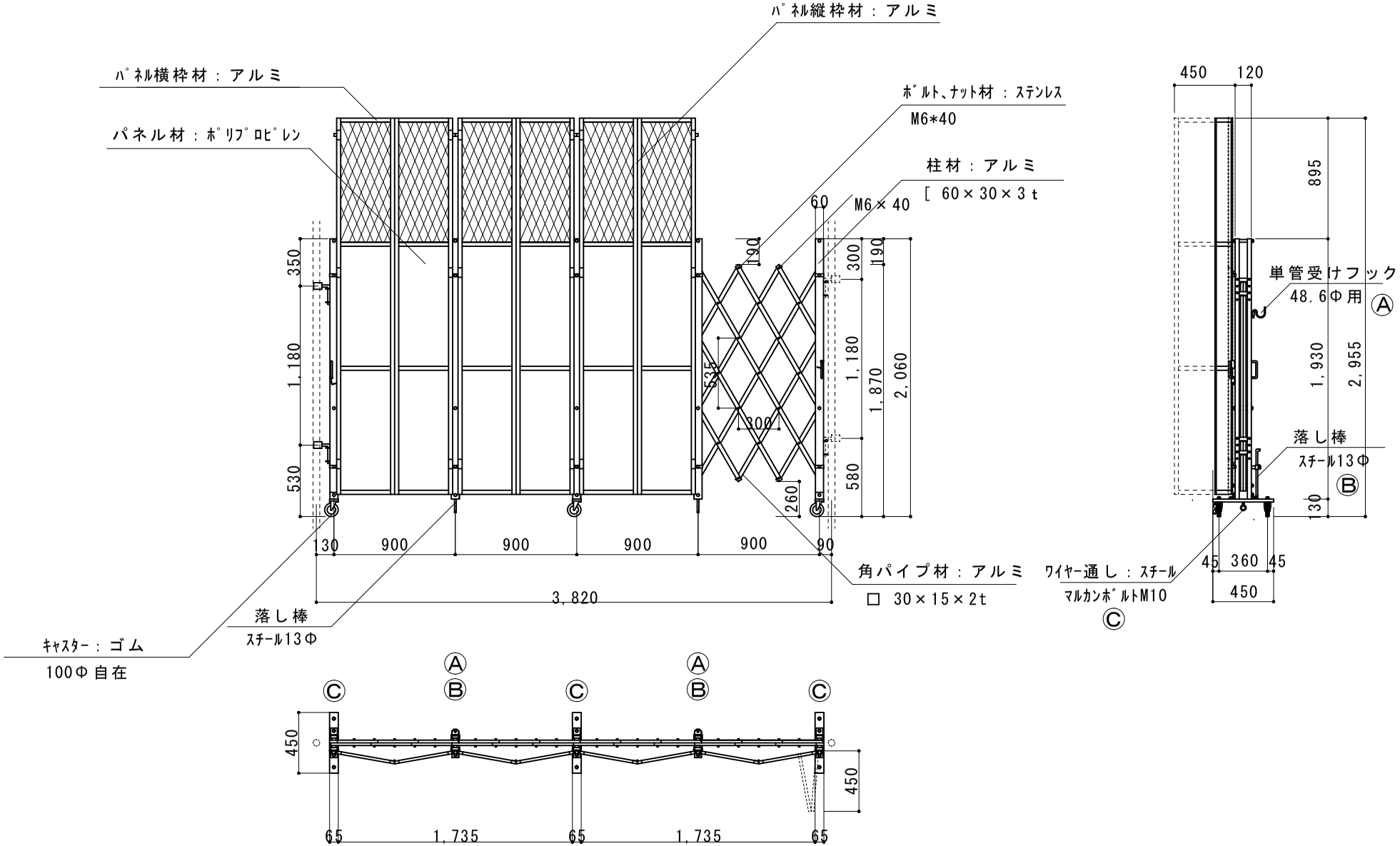

縮尺	1/40	作図日	
名称	ﾊﾟﾈﾙｷｬｽﾀｰｹﾞｰﾄ　片開き　ACS-3T-36		
ゲート工業　株式会社		作図者	