業界初①　柱、梁がドブメッキにする事により耐腐食性が飛躍的に向上

業界初②　シート材にアルミの建枠を装着、シートの取付けが簡単になりました

業界初③　ノンベースプレート（直接ｱﾝｶｰﾎﾞﾙﾄと柱を固定）で施工が簡単

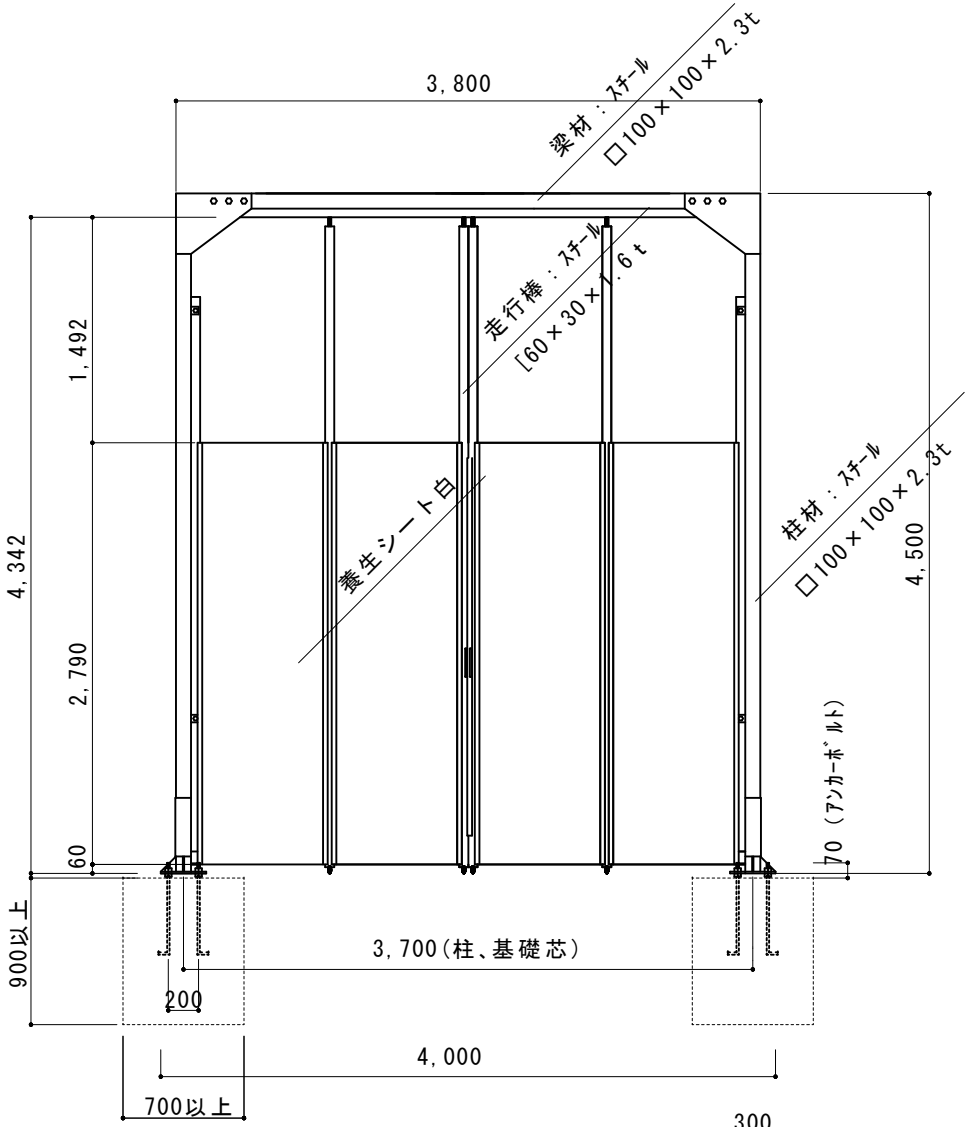

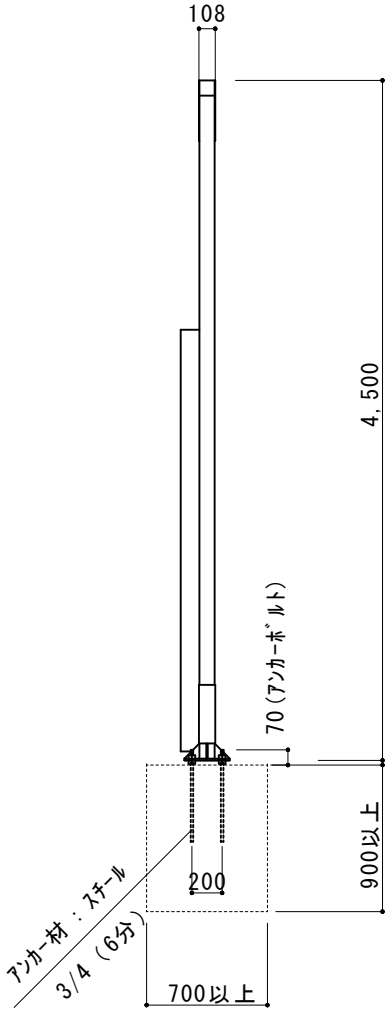

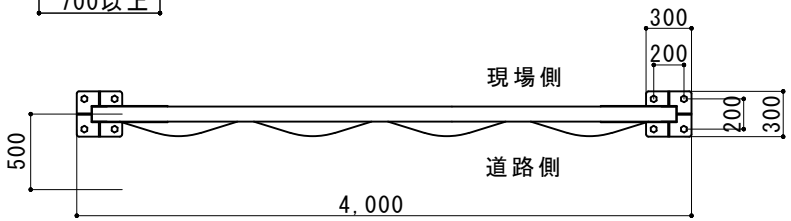

縮尺	1/50	作図日	
名称	ｼｰﾄｹﾞｰﾄ　KG2-3S-36		
ゲート工業株式会社		作図者	