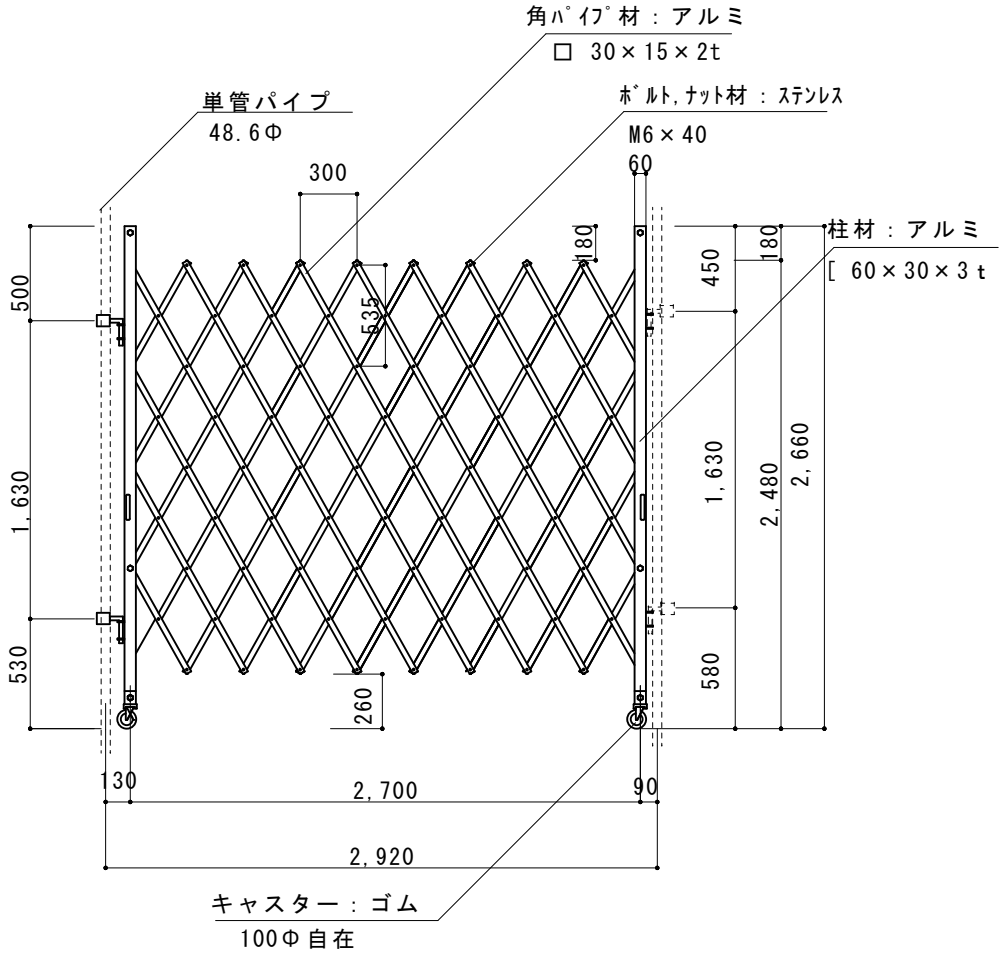


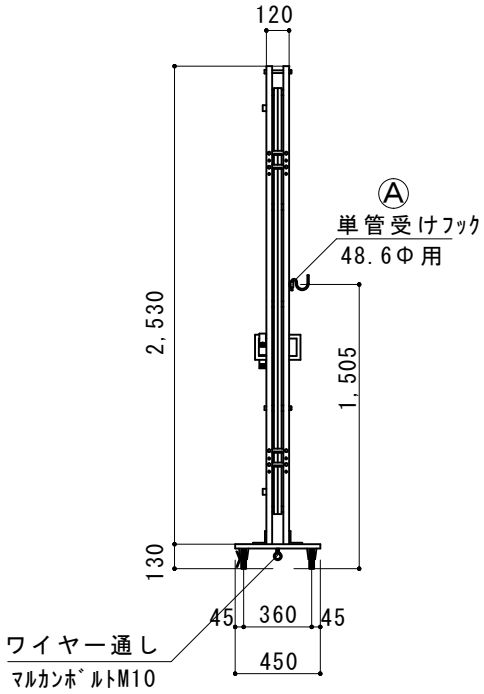


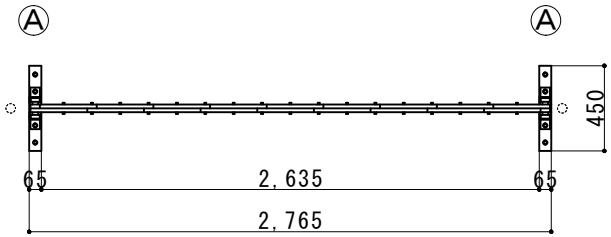


（注：落とし棒はオプション品となります）

| | | | |
|---|---|---|---|
| 縮尺 | 1/40 | 作図日 | |
| 名称 | アルミクロスゲート　片開き　AHS-27-0 | | |
| ゲート工業　株式会社 | | 作図者 | |