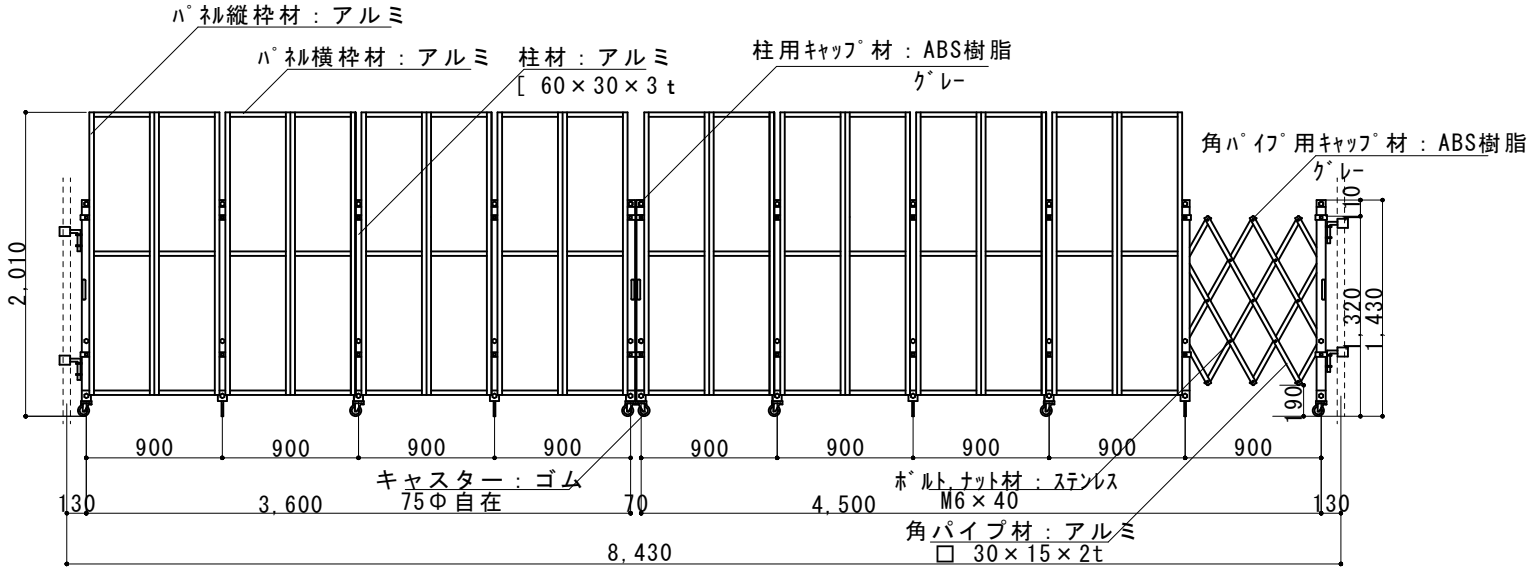

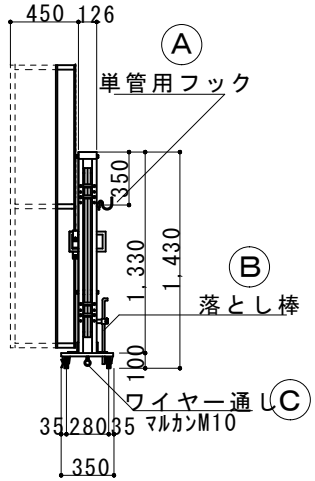

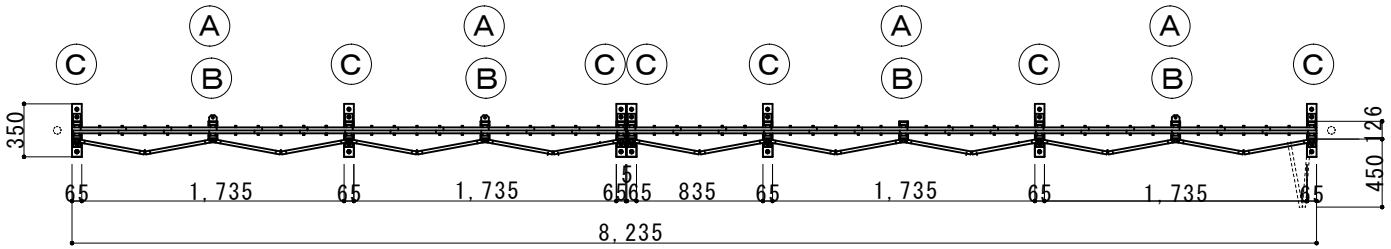

縮尺	1/50	作図日	
名称	ﾊﾟﾈﾙｷｬｽﾀｰｹﾞｰﾄ　両開き　ALW-P2-81		
ゲート工業　株式会社		作図者	