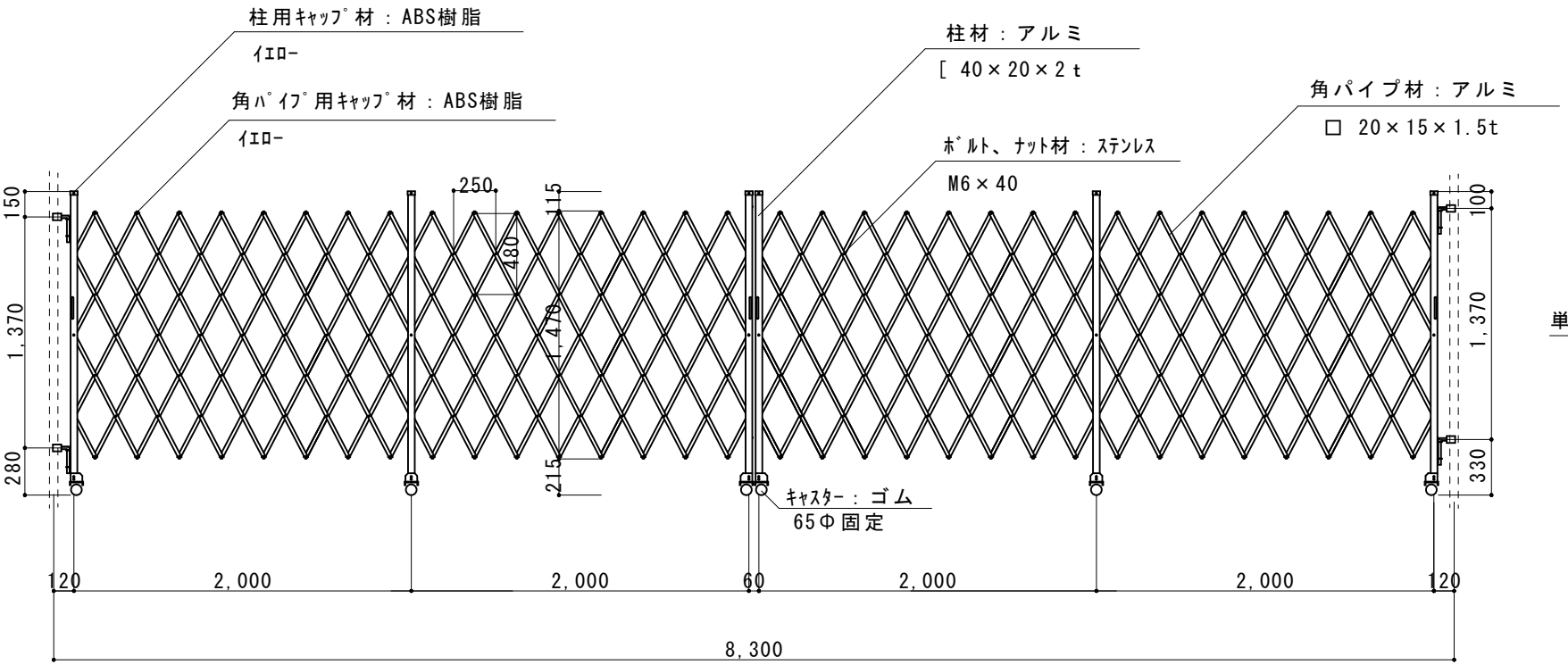

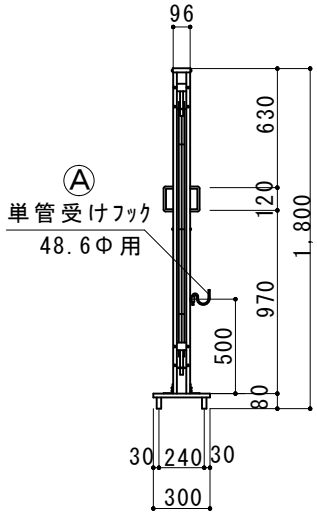

（注：落とし棒はオプション品となります）

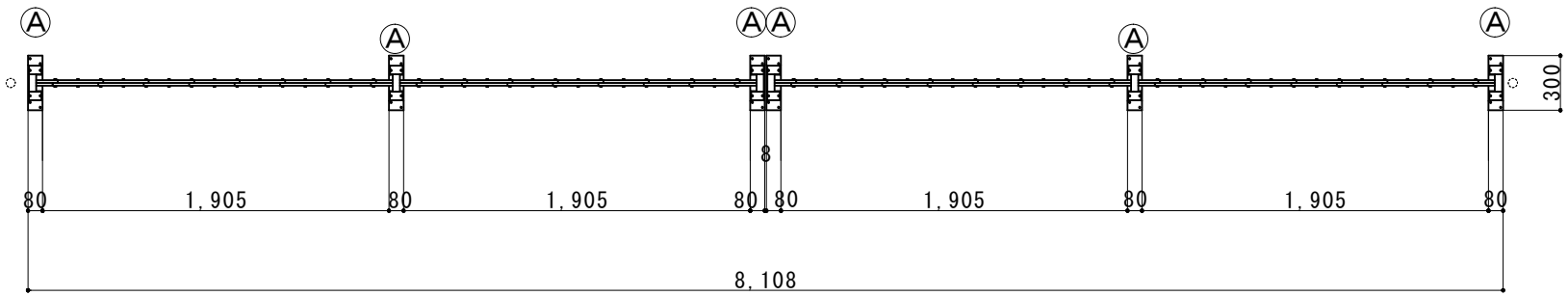

縮尺	1/40	作図日	
名称	ｱﾙﾐｷｬｽﾀｰｹﾞｰﾄ 18AGW-80-20		
ゲート工業 株式会社		作図者	