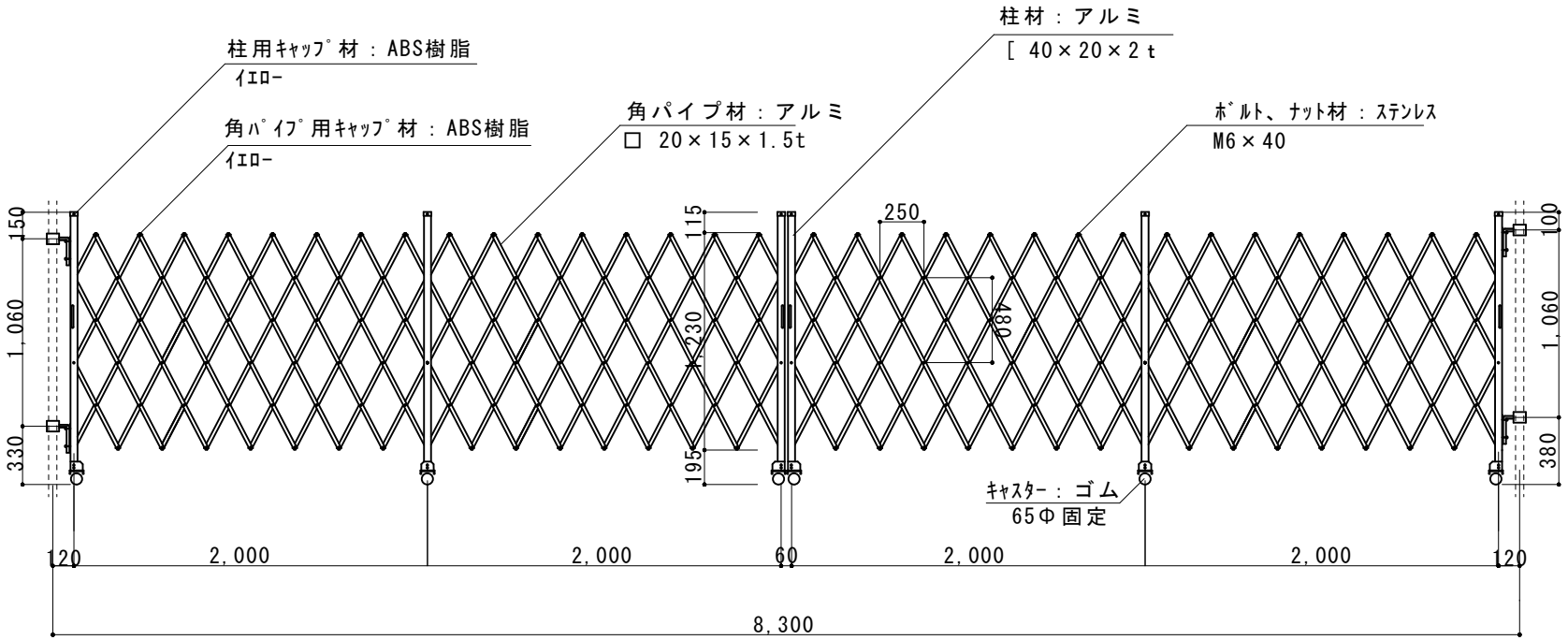

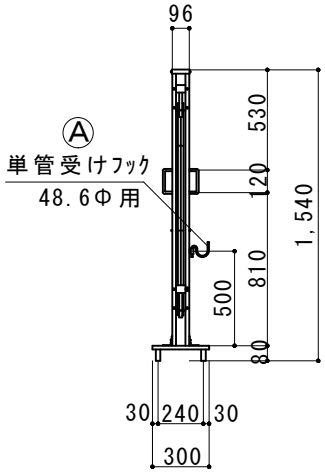

（注：落とし棒はオプション品となります）

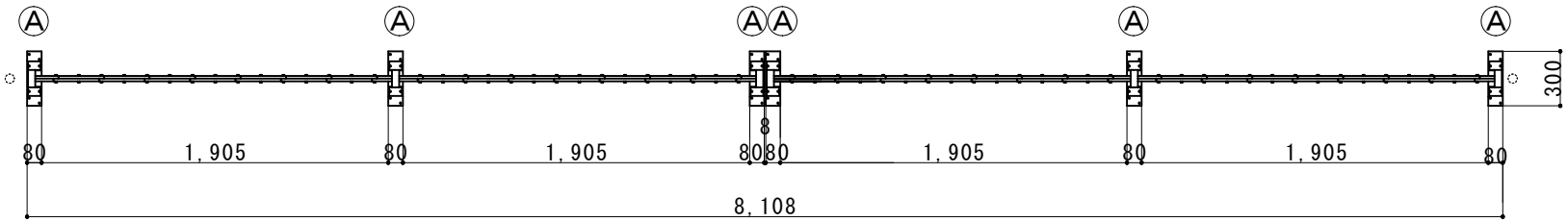

縮尺	1/40	作図日	
名称	ｱﾙﾐｷｬｽﾀｰｹﾞｰﾄ　15AGW-80-20		
ゲート工業　株式会社		作図者	