業界初①　本体は総アルミ製で柱内ｽﾍﾞﾘ車構造により軽さと強度を実現

業界初②　本体及びパネルが完全ﾉｯｸﾀﾞｳﾝ組立構造（溶接がない）により全ての部分が安価に修理が可能

業界初③　ﾊﾟﾈﾙ面材にﾎﾟﾘﾌﾟﾛﾋﾟﾚﾝ材を採用、従来塩ビ製に比べ耐久性が飛躍的に向上

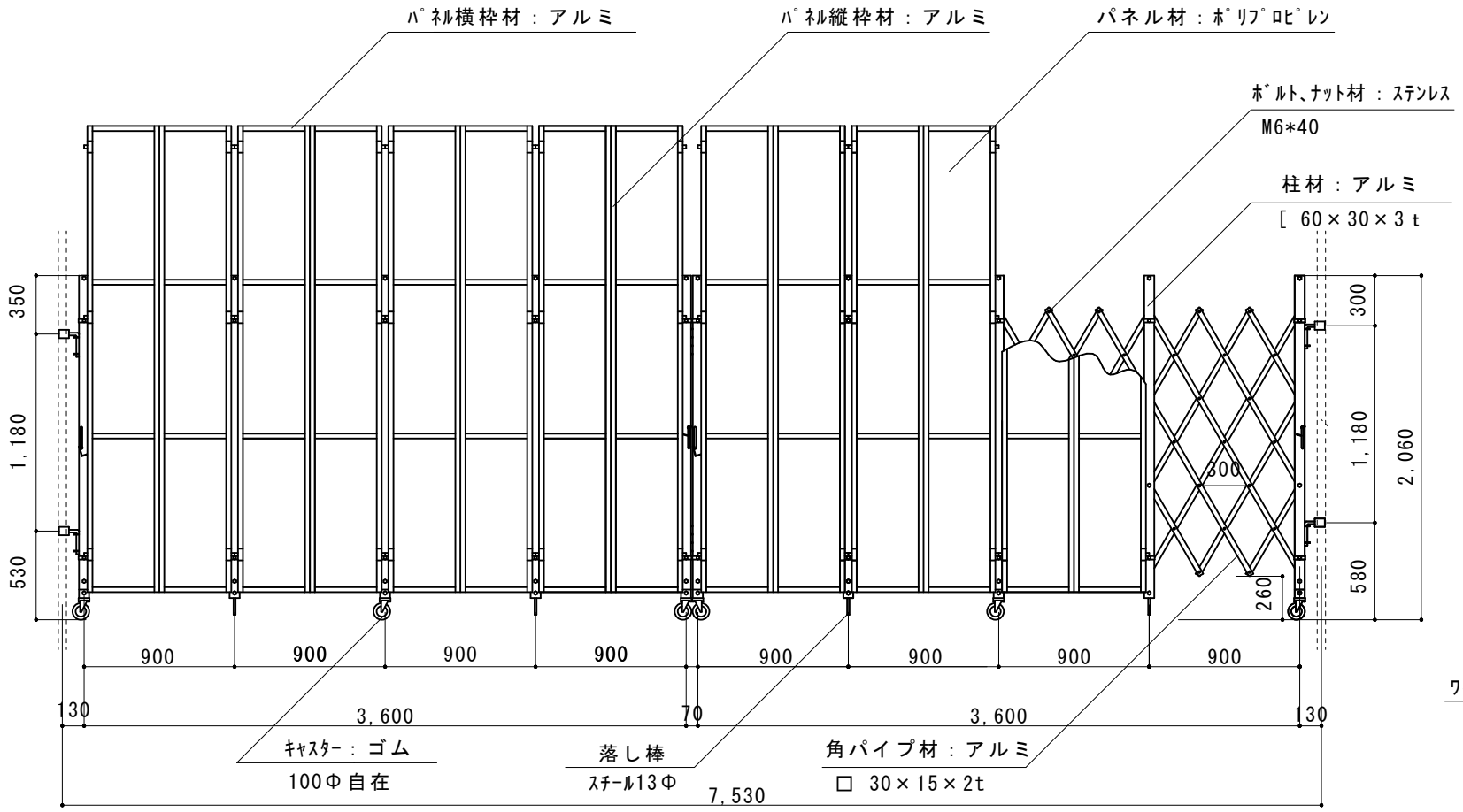

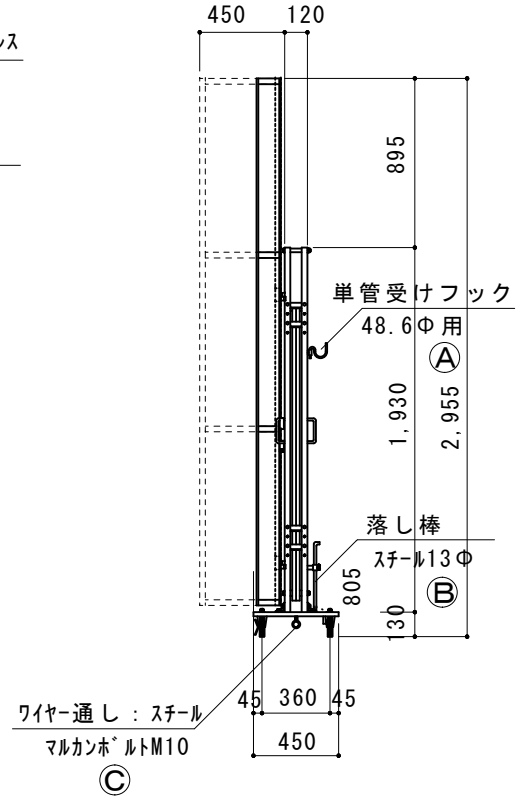

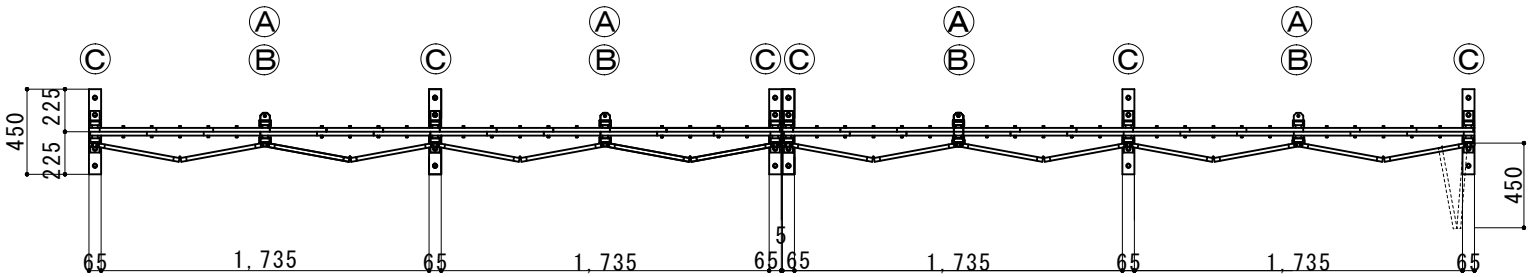

縮尺	1/40	作図日	
名称	ｱﾙﾐｷｬｽﾀｰﾊﾟﾈﾙｹﾞｰﾄ　ACW-P3-72		
ゲート工業　株式会社		作図者	