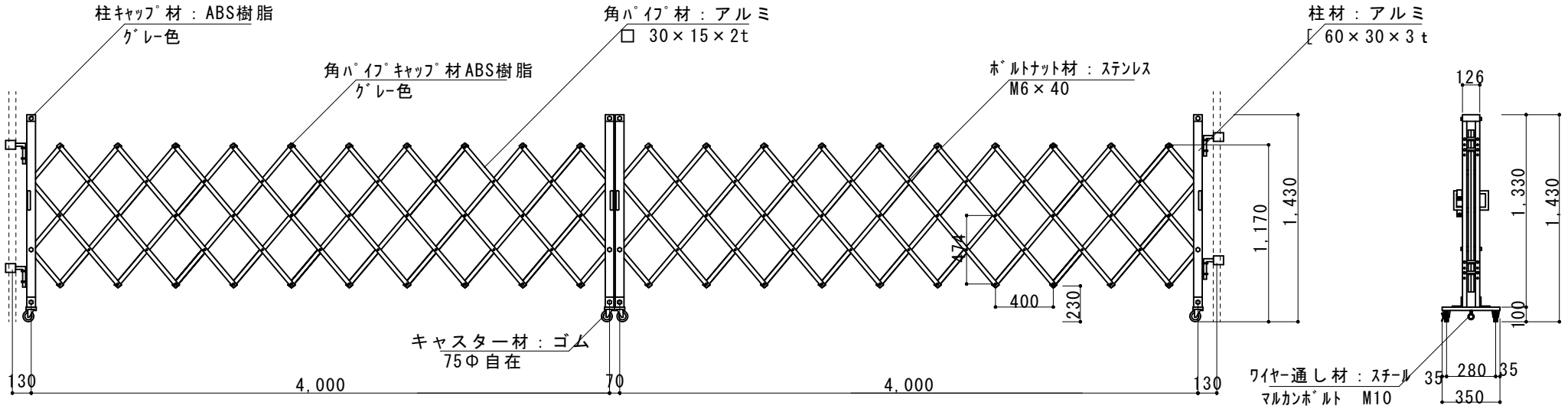

（注：単管フック及び落とし棒はオプション品になります）

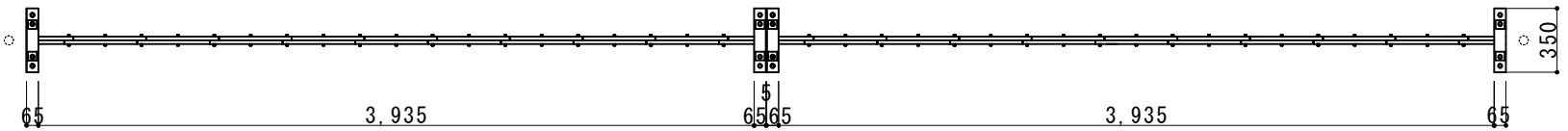

縮尺	1/40	作図日	
名称	ｱﾙﾐｷｬｽﾀｰｹﾞｰﾄ AEW-80-40		
ゲート工業　株式会社		作図者	